Кронштейн КТП

731.00.000А

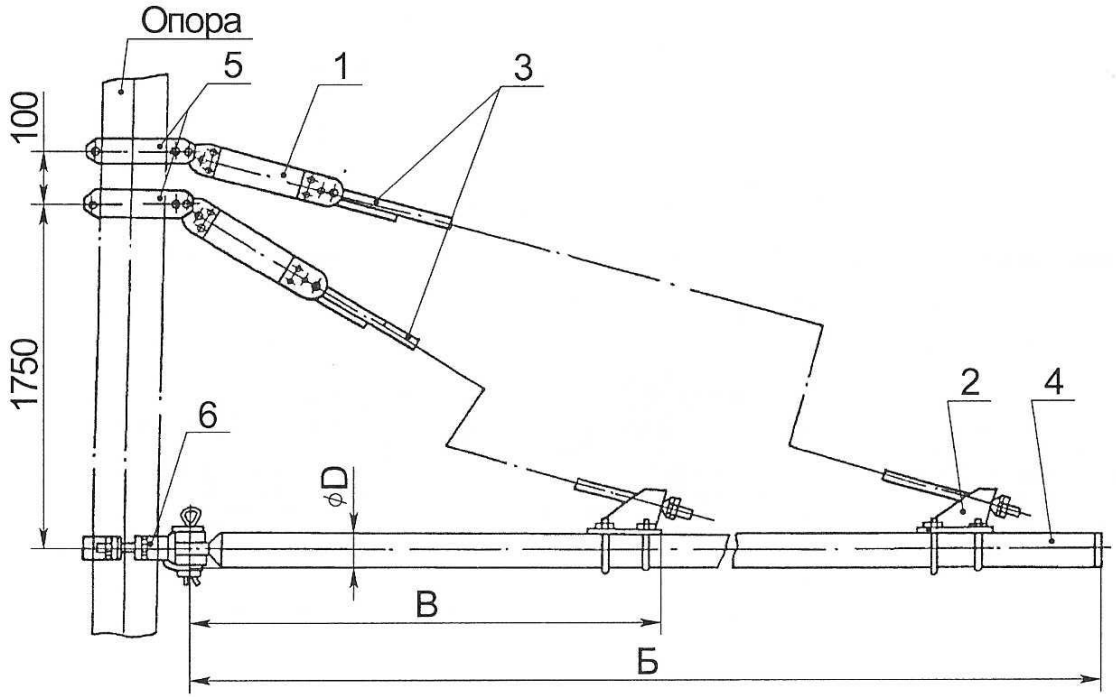

1. Изолятор планочный И-1,7П НЭ 018.00.00.00П или изолятор планочный И-1,7 НЭ 018.00.00.00
2. Кронштейн тяги
3. Тяга Т-16
4. Консоль
5. Хомут опоры не подходит
6. Хомут консоли не подходит

Номер чертежа изделия	Марка изделия	ØD, мм	Б, мм	В, мм	Масса, кг
731.01.000А СБ	КТП-6 Ø76	76	6000	3200	71,9
731.02.000А СБ	КТП-6,5 Ø89	89	6500	3450	88,8
731.03.000А СБ	КТП-7,2 Ø89	89	7200	3800	94,9
731.04.000А СБ	КТП-8 Ø89	89	8000	4200	104,7
731.01.000Б СБ	КТП-6 Ø89	89	6000	3200	88,8

Кронштейн двухпутный КТП длиной от 6м до 8м предназначен для крепления контактной линии и передачи ее нагрузки на опоры.

В марке изделия цифрой указывается длина кронштейна (в метрах) и диаметр консоли (в мм).